くるっぱオープン

令和５年５月２１日　久留米アリーナ

男子ダブルスAクラス	渡邊 松永	大野 江本	田口 松浦	大坪 谷口	平田 大石	勝敗	順位
渡邊 航太 松永 太陽 （Ｊ ｕｍｂｌｅ）		○ 21-19 21-18	× 16-21 15-21	× 17-21 22-20 10-21	○ 20-22 21-19 21-16	M 2-2 G 5-5 P 184-198	3
大野 太 江本 智 （東国分クラブ）	× 19-21 18-21		× 11-21 19-21	× 17-21 12-21	× 17-21 17-21	M 0-4 G 0-8 P 130-168	5
田口 眞伎 松浦 吏玖 （ＫＵＢＣ）	○ 21-16 21-15	○ 21-11 21-19		× 17-21 21-18 19-21	○ 21-10 16-21 21-15	M 3-1 G 7-3 P 199-167	2
大坪 貴志 谷口 祐斗 （金丸クラブ）	○ 21-17 20-22 21-10	○ 21-17 21-12	○ 21-17 18-21 21-19		○ 21- 9 21-19	M 4-0 G 8-2 P 206-163	1
平田 紘一 大石 竜也 （三潴クラブ）	× 22-20 19-21 16-21	○ 21-17 21-17	× 10-21 21-16 15-21	× 9-21 19-21		M 1-3 G 4-6 P 173-196	4

男子ダブルスBクラス	壇 服部	田島 樋口	大串 山浦	吉岡 吉山	柳本 梅田	勝敗	順位
壇 亮太 服部 綾夏 （三潴クラブ）		○ 21-18 21-10	× 21-23 15-21	○ 21-12 21-13	○ 21- 9 13-21 21-18	M 3-1 G 6-3 P 175-145	2
田島 直弘 樋口 優斗 （ＫＵＢＣ）	× 18-21 10-21		× 18-21 13-21	○ 22-20 20-22 21-12	× 13-21 21-19 13-21	M 1-3 G 3-7 P 169-199	4
大串 良（東国分クラブ） 山浦 憲一（Ｆ・Ｒｉｂｂｏｎ）	○ 23-21 21-15	○ 21-18 21-13		○ 21-19 13-21 21-12	× 23-21 20-22 18-21	M 3-1 G 7-3 P 202-183	1
吉岡 優輔（トリッキーズ） 吉山 蒼（久留米市役所）	× 12-21 13-21	× 20-22 22-20 12-21	× 19-21 21-13 12-21		× 19-21 11-21	M 0-4 G 2-8 P 161-202	5
柳本 庸輝洋 梅田 雪汰 （Ｆ・Ｒｉｂｂｏｎ）	× 9-21 21-13 18-21	○ 21-13 19-21 21-13	○ 21-23 22-20 21-18	○ 21-19 21-11		M 3-1 G 7-4 P 215-193	3

男子ダブルスC・Dクラス混成 Aブロック	川崎 川野	石橋 本村	江頭 野田	吉山 三角	高口 田中	篠原 成清	勝敗	順位
川崎 優輝 川野 悠陽 （ＫＵＢＣ）		○ 21- 5 21-10	× 9-21 16-21	× 19-21 19-21	○ 18-21 23-21 21-14	× 7-21 9-21	M 2-3 G 4-7 P 183-197	4
石橋 空良 本村 ゆかり （城島中）	× 5-21 10-21		× 11-21 2-21	× 12-21 11-21	× 13-21 15-21	× 6-21 3-21	M 0-5 G 0-10 P 88-210	6
江頭 一俊 野田 章 （三潴クラブ）	○ 21- 9 21-16	○ 21-11 21- 2		○ 21-18 5-21 25-23	○ 21- 7 21-13	× 14-21 19-21	M 4-1 G 8-3 P 210-162	2
吉山 修一 三角 浩一 （久留米市役所）	○ 21-19 21-19	○ 21-12 21-11	× 18-21 21- 5 23-25		○ 21-12 21-18	× 14-21 10-21	M 3-2 G 7-4 P 212-184	3
高口 丈 田中 悠暉 （城島中）	× 21-18 21-23 14-21	○ 21-13 21-15	× 7-21 13-21	× 12-21 18-21		× 8-21 6-21	M 1-4 G 3-8 P 162-216	5
篠原 諒成 成清 虹翔 （ＴｅａｍＲ&Ｋ）	○ 21- 7 21- 9	○ 21- 6 21- 3	○ 21-14 21-19	○ 21-14 21-10	○ 21- 8 21- 6		M 5-0 G 10-0 P 210-96	1

男子ダブルスC・Dクラス混成 Bブロック	深町 村上	平河 畑田	梅崎 清田	佐々木 西山	塩入 西	廣津 田中	勝敗	順位
深町 克也 村上 敏照 （Ｆ・Ｒｉｂｂｏｎ）		○ 21-18 21-12	○ 19-21 21-16 21-15	× 22-24 21-12 13-21	○ 21-10 21- 6	○ 21-14 21-18	M 4-1 G 9-3 P 243-187	1
平河 遥 畑田 颯馬 （城島中）	× 18-21 12-21		× 14-21 21-17 9-21	× 21-15 13-21 15-21	○ 13-21 21-14 21-19	× 12-21 12-21	M 1-4 G 4-9 P 202-254	5
梅崎 大雅 清田 悠斗 （城南中）	× 21-19 16-21 15-21	○ 21-14 17-21 21- 9		○ 19-21 21-15 21-13	○ 21-12 21-13	○ 21-11 21-15	M 4-1 G 9-4 P 256-205	2
佐々木 大堯 西山 玲花 （あきら．Ｂ．Ｃ）	○ 24-22 12-21 21-13	○ 15-21 21-13 21-15	× 21-19 15-21 13-21		○ 21- 8 21-16	× 11-21 12-21	M 3-2 G 7-6 P 229-232	4
塩入 清春 西 颯太 （城島中）	× 10-21 6-21	× 21-13 14-21 19-21	× 12-21 13-21	× 8-21 16-21		× 14-21 10-21	M 0-5 G 1-10 P 143-223	6
廣津 善弘 田中 賢博 （高良内クラブ）	× 14-21 18-21	○ 21-12 21-12	× 11-21 15-21	○ 21-11 21-12	○ 21-14 21-10		M 3-2 G 6-4 P 184-155	3

男子ダブルスC・Dクラス混成 Cブロック	田島 田中	森田 水野	寺田 野田	高橋 山崎	松田 野口	倉重 壇	勝敗	順位
田島 広喜 田中 智也 （Ｆ・Ｒｉｂｂｏｎ）		× 11-21 15-21	× 8-21 9-21	× 21-19 18-21 11-21	○ 21-19 21- 9	× 12-21 11-21	M 1-4 G 3-8 P 158-215	5
森田 大介 水野 陽子 （あきら．Ｂ．Ｃ）	○ 21-11 21-15		× 12-21 16-21	× 18-21 25-27	○ 21-14 21-15	× 19-21 14-21	M 2-3 G 4-6 P 188-187	4
寺田 亮 野田 秋夫 （Ｃｍａｘ）	○ 21- 8 21- 9	○ 21-12 21-16		○ 21- 3 21- 3	○ 21- 4 21- 4	○ 21-12 21- 9	M 5-0 G 10-0 P 210-80	1
高橋 颯佑 山崎 大司 （城島中）	○ 19-21 21-18 21-11	○ 21-18 27-25	× 3-21 3-21		○ 21-23 21-16 21-19	× 14-21 18-21	M 3-2 G 6-6 P 210-235	3
松田 武 野口 暖癒 （城島中）	× 19-21 9-21	× 14-21 15-21	× 4-21 4-21	× 23-21 16-21 19-21		× 8-21 14-21	M 0-5 G 1-10 P 145-231	6
倉重 陽斗 壇 慶悟 （高良内クラブ）	○ 21-12 21-11	○ 21-19 21-14	× 12-21 9-21	○ 21-14 21-18	○ 21- 8 21-14		M 4-1 G 8-2 P 189-152	2

男子ダブルスＣ・Ｄクラス混成 決勝トーナメント

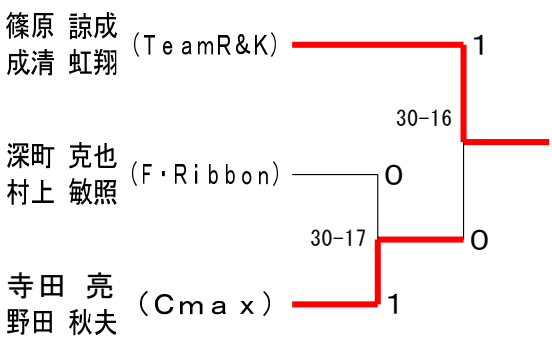

女子ダブルスBクラス	村中 比嘉	池松 御船	馬場 金城	寺島 江口	押川 蔀	勝敗	順位
村中 美月 比嘉 優花 （ＫＵＢＣ）		○ 21-16 21-12	× 5-21 2-21	○ 21-18 20-22 21-16	× 13-21 18-21	M 2-2 G 4-5 P 142-168	3
池松 さくら 御船 凜 （城島中）	× 16-21 12-21		× 5-21 4-21	× 19-21 8-21	× 6-21 7-21	M 0-4 G 0-8 P 77-168	5
馬場 絵里 金城 南紗 （高良内クラブ）	○ 21- 5 21- 2	○ 21- 5 21- 4		○ 21- 9 21-15	○ 21-11 21-16	M 4-0 G 8-0 P 168-67	1
寺島 壽美 江口 幸美 （三潴クラブ）	× 18-21 22-20 16-21	○ 21-19 21- 8	× 9-21 15-21		× 14-21 10-21	M 1-3 G 3-6 P 146-173	4
押川 彩々 蔀 萌乃佳 （ＫＵＢＣ）	○ 21-13 21-18	○ 21- 6 21- 7	× 11-21 16-21	○ 21-14 21-10		M 3-1 G 6-2 P 153-110	2

女子ダブルスC・Dクラス混成	今村 記伊	立花 吉山	荒巻 島津	下川 田中	千代島 庄村	勝敗	順位
今村 春音 記伊 咲久羅 （城島中）		× 6-21 13-21	× 15-21 11-21	× 3-21 4-21	× 17-21 21-19 18-21	M 0-4 G 1-8 P 108-187	5
立花 祥子（春日原クラブ） 吉山 未紀（親和クラブ）	○ 21- 6 21-13		○ 21-13 21-12	× 11-21 17-21	○ 21-10 21- 6	M 3-1 G 6-2 P 154-102	2
荒巻 璃子 島津 彩花 （城島中）	○ 21-15 21-11	× 13-21 12-21		× 17-21 13-21	○ 21-14 21-14	M 2-2 G 4-4 P 139-138	3
下川 紗弥 田中 希咲 （高良内クラブ）	○ 21- 3 21- 4	○ 21-11 21-17	○ 21-17 21-13		○ 21- 4 21- 6	M 4-0 G 8-0 P 168-75	1
千代島 海美 庄村 光優 （城島中）	○ 21-17 19-21 21-18	× 10-21 6-21	× 14-21 14-21	× 4-21 6-21		M 1-3 G 2-7 P 115-182	4